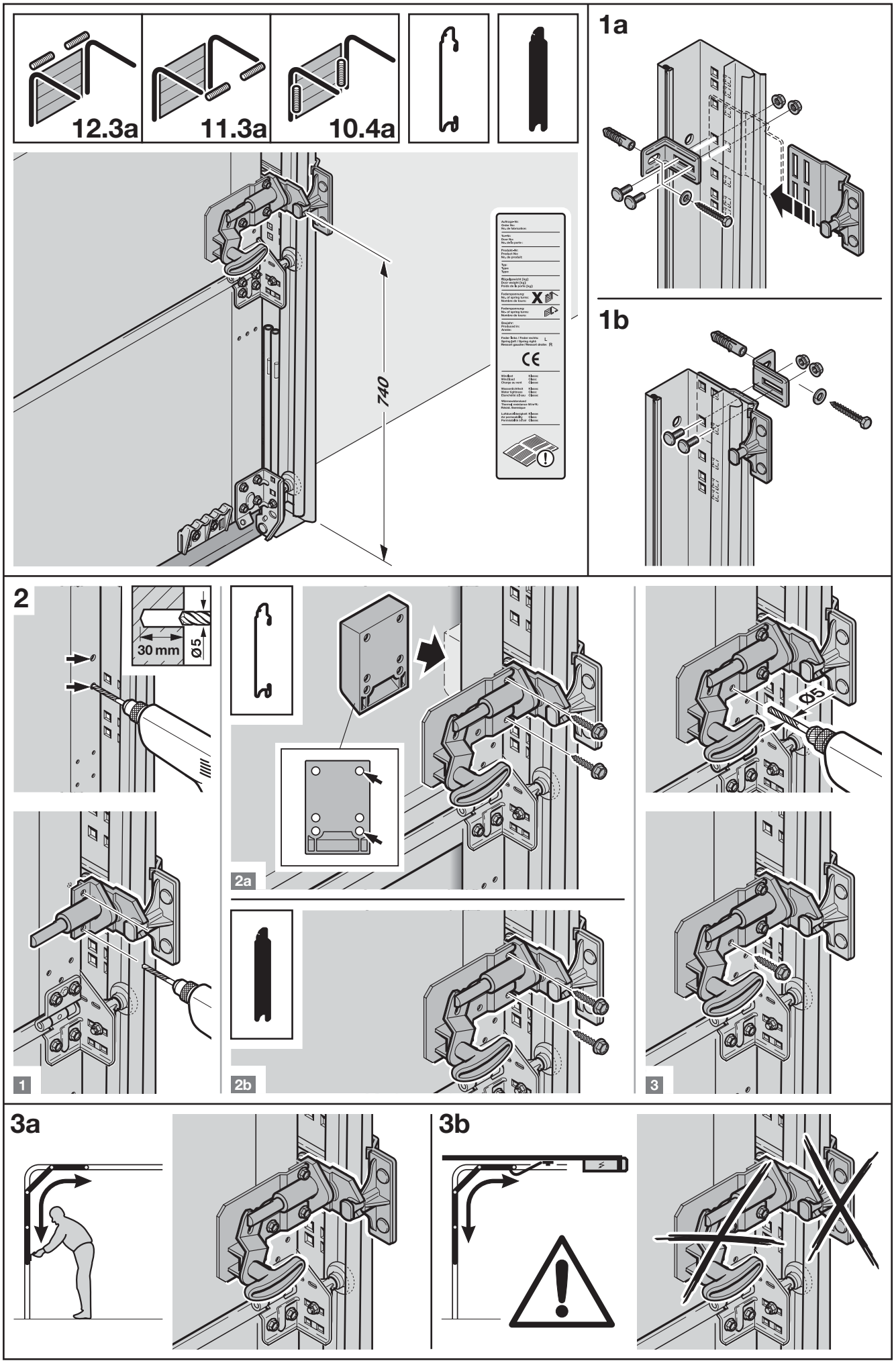
12.3a
11.3a
10.4a
740
1a
1b
2
30 mm
Ø5
1
2a
2b
Ø5
3
3a
3b

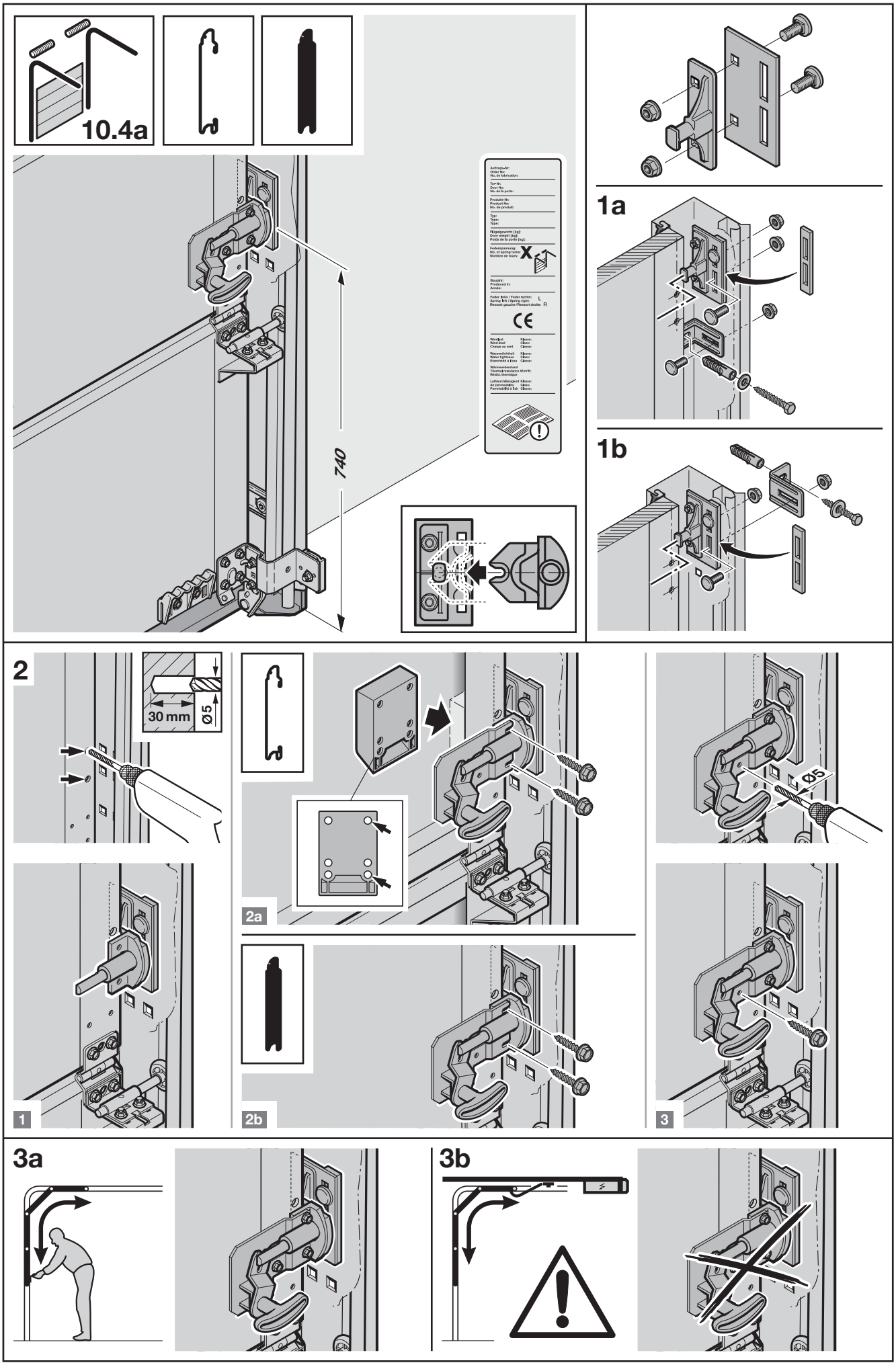
10.4a
740
1a
1b
2
30 mm
Ø5
2a
2b
1
3
Ø5
3a
3b